Comfort board

Настройки двухрядного (DIP) переключателя

DIP-переключатель A

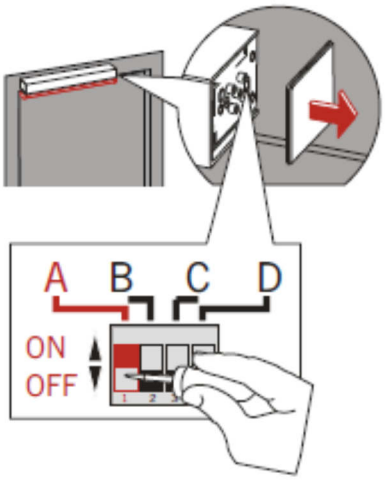

В положение **«OFF»** .
Конечный дохлоп выключен.
Дверь закрывается мягко и удерживается в положении **«DOOR CLOSED»** (Дверь закрыта).
Данный вариант подходит для легко открывающихся дверей.
В положение **«ON».**
Конечный дохлоп активирован.
Дохлоп ускоряется непосредственно перед положением **«DOOR CLOSED»** (Дверь закрыта).
Дверь отпускается, как только она закроется. Этот вариант подходит для дверей с высоким сопротивлением дохлопа.
Перед открытием дверь сначала поджимает уплотнитель, чтоб ослабить давление на ригель замка.

DIP-переключатель B в режиме
ON (ВКЛ) = тест, инфракрасный датчик со стороны напротив петель включен
OFF (ВЫКЛ) = тест, инфракрасный датчик со стороны напротив петель выключен

DIP-переключатель C в режиме
ON (ВКЛ) = тест, инфракрасный датчик со стороны петель включен
OFF (ВЫКЛ) = тест, инфракрасный датчик со стороны петель выключен

DIP-переключатель D в режиме
ON (ВКЛ) = тест в режиме высокой активности
Внимание! При эксплуатации IRS 3 DIP-переключатель должен находиться в положении «ON».
OFF (ВЫКЛ) = тест в режиме низкой активности

Предохранительные датчики (опция)

В Германии согласно стандарту **DIN 18650** (в котором установлены требования безопасности к автоматическим дверным системам) перед установкой автоматической дверной системы необходимо провести анализ риска, с целью обеспечения безопасной установки и эксплуатации автоматических дверных систем.

Если в ходе анализа риска установлена необходимость применения бесконтактных устройств безопасности, диапазон открытия двери должен быть защищен инфракрасными датчиками движения **DORMA IRS-3**.

Это необходимо для предотвращения задевания дверью людей и различных объектов. Устройство управления регулярно проверяет исправность **DORMA IRS-3**.

DORMA IRS-3 должен обеспечивать защиту максимальной опасной зоны (область открывания двери), т.е. для максимальной ширины двери.

DORMA PORTEO

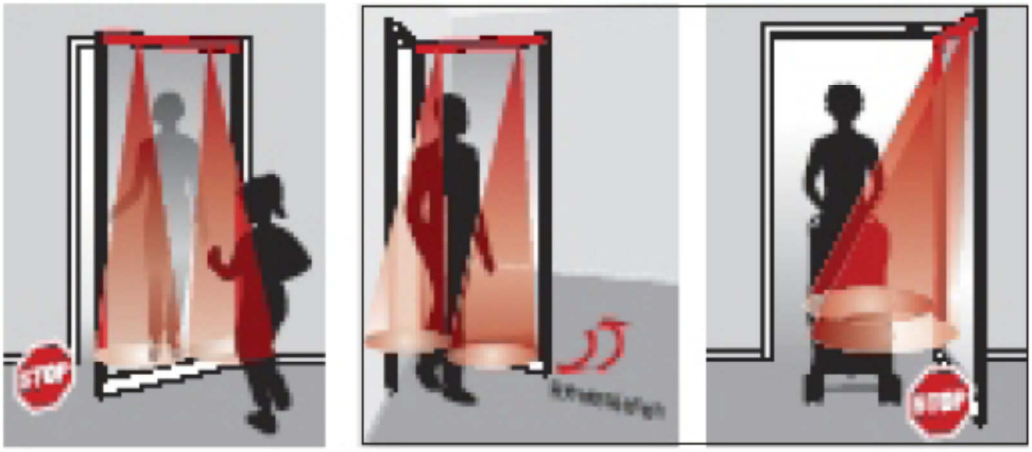

Внимание! Возможно только при использовании устройства Comfort board.
Настройка **PORTEO** на работу в режиме **полной мощности**.
(заводская настройка = низкая мощность)

Перевести DIP-переключатель в положение Full Energy (полная мощность)

1. Отломить защитную крышку

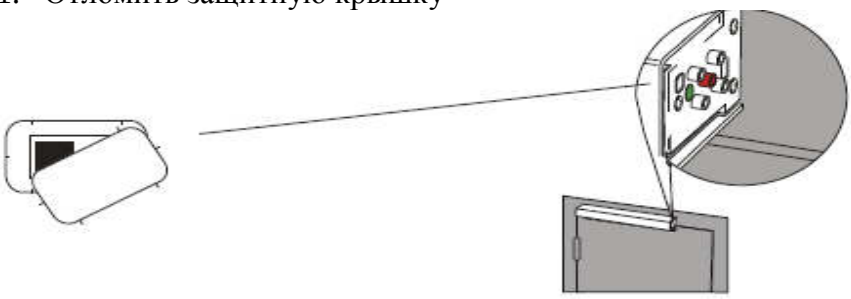

2. Перевести DIP-переключатель в положение Full Energy (полная мощность)

DORMA PORTEO

DORMA

PORTEO с устройством Comfort board

Отличия при переключении в режим полной мощности по сравнению с режимом низкой мощности:

Большая мощность питания внешних устройств:
Сила тока
- со стандартным соединительным устройством **300** мА
- с устройством comfort board **800 мА**

Изменение скорости привода.
Время открытия двери от 0° до 90° может изменяться от 4 до 10 секунд.

- = минимальная скорость (10 секунд),
крайнее правое положение
+ = максимальная скорость (4 секунды),
Крайнее левое положение

Замена платы коммутации на Comfort board

1. Снять крышку.

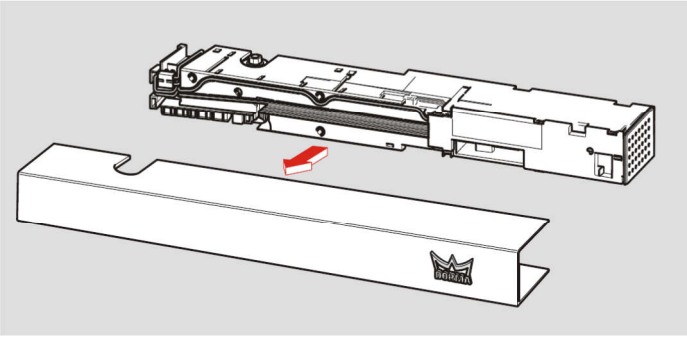

2. Отсоединить кабель соединительного устройства. Извлечь соединительное устройство.

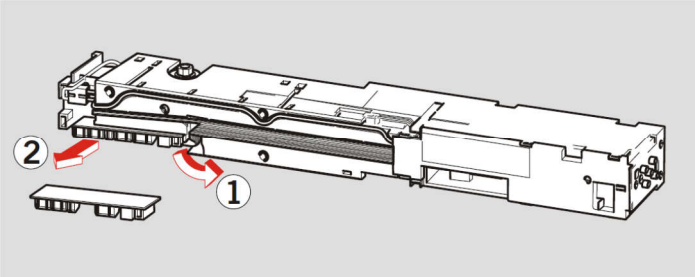

3. Установить Comfort board. Подключить кабель.

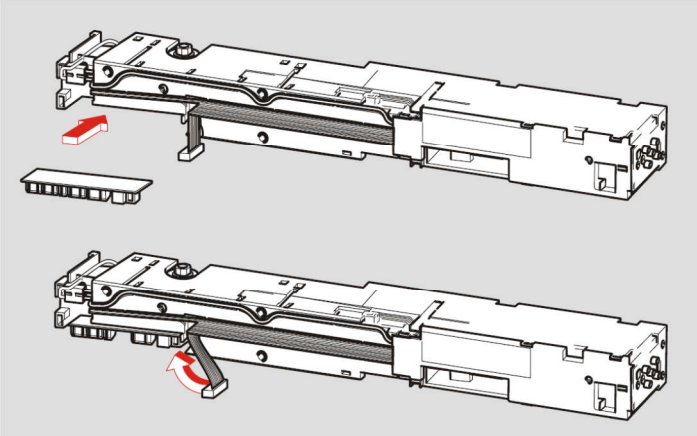

DORMA PORTEO

DORMA

Коммутационная схема для устройства Comfort board

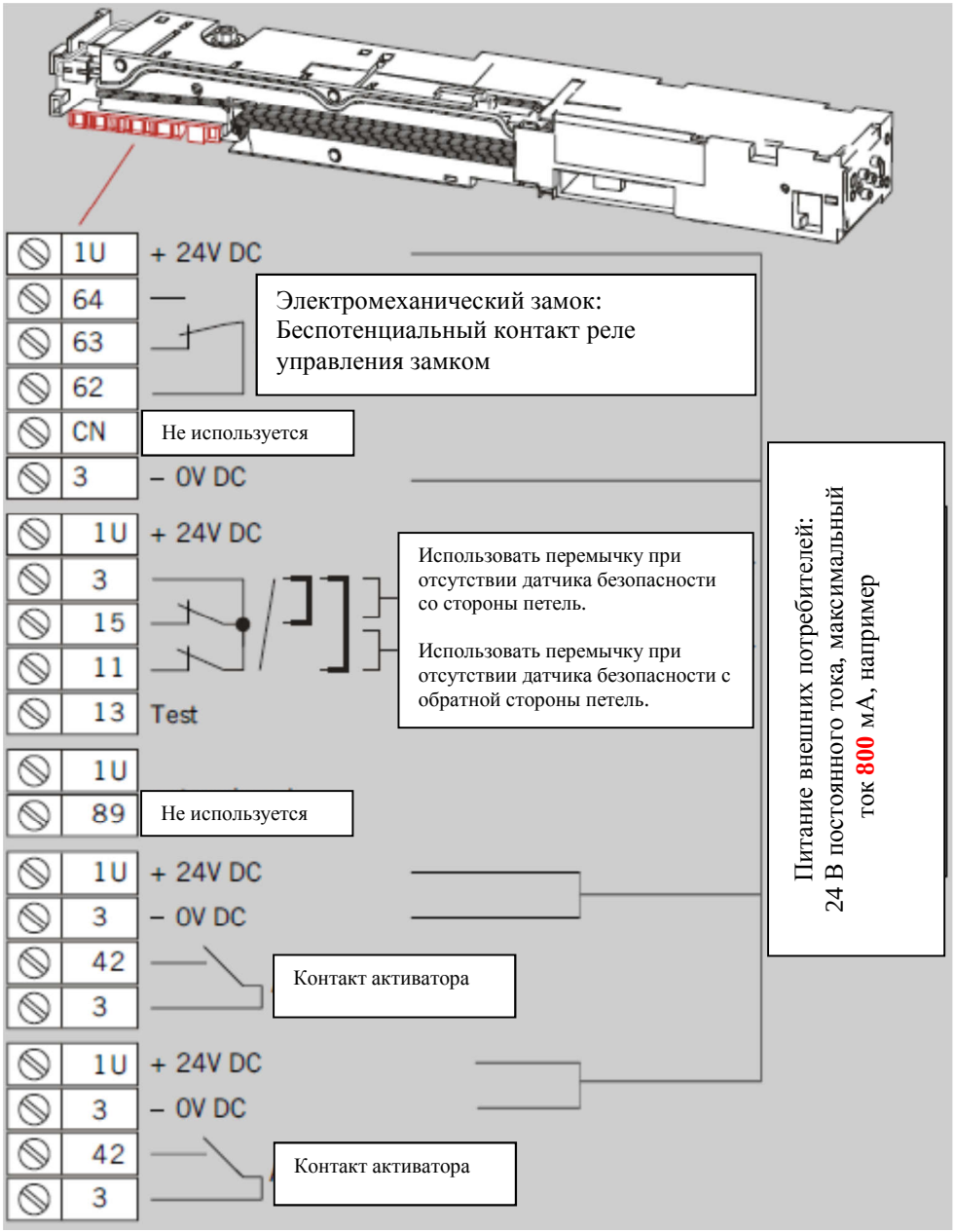

Коммутационная схема для предохранительных датчиков (IRS)

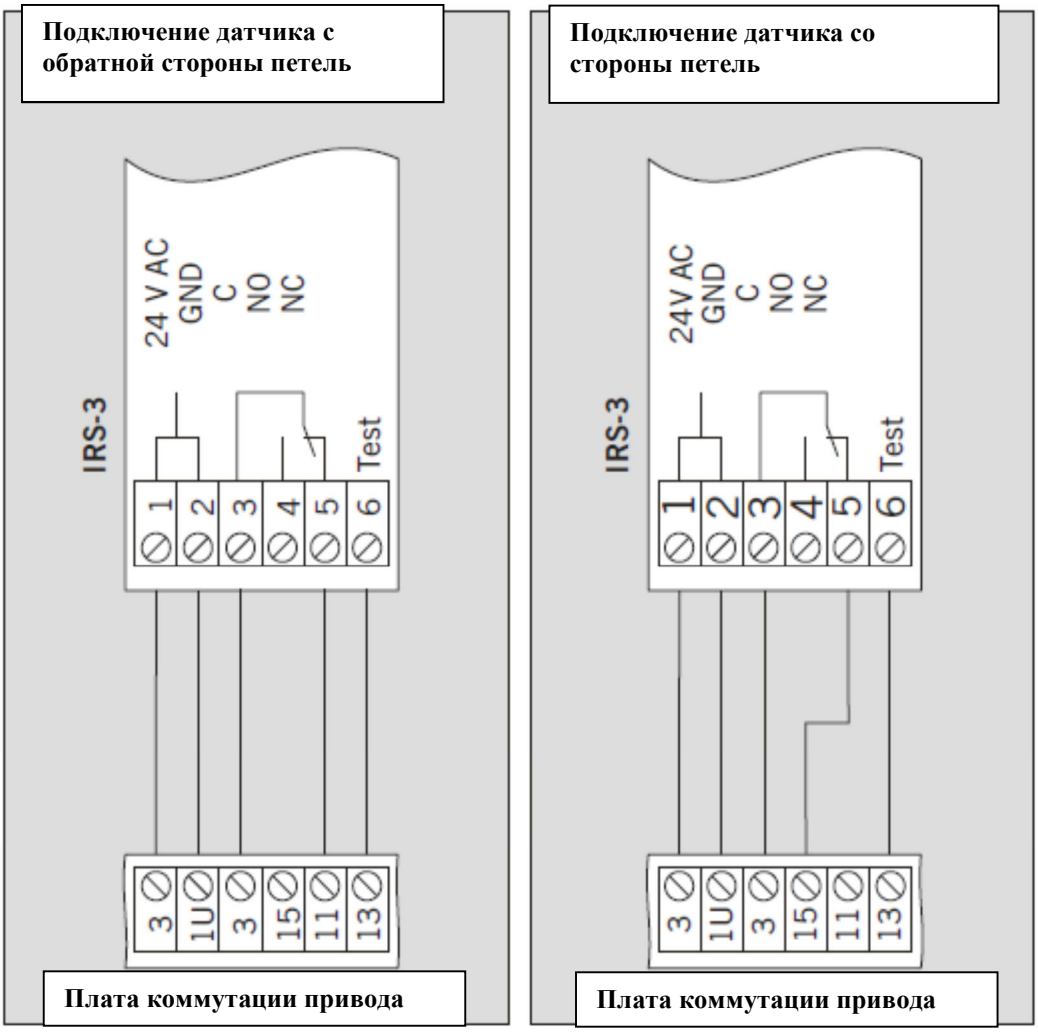

AC	Переменный ток
GND	Земля
C	Переключаемый контакт
NO	Нормально разомкнутый контакт
NC	Нормально замкнутый контакт
Test	Тестовый сигнал